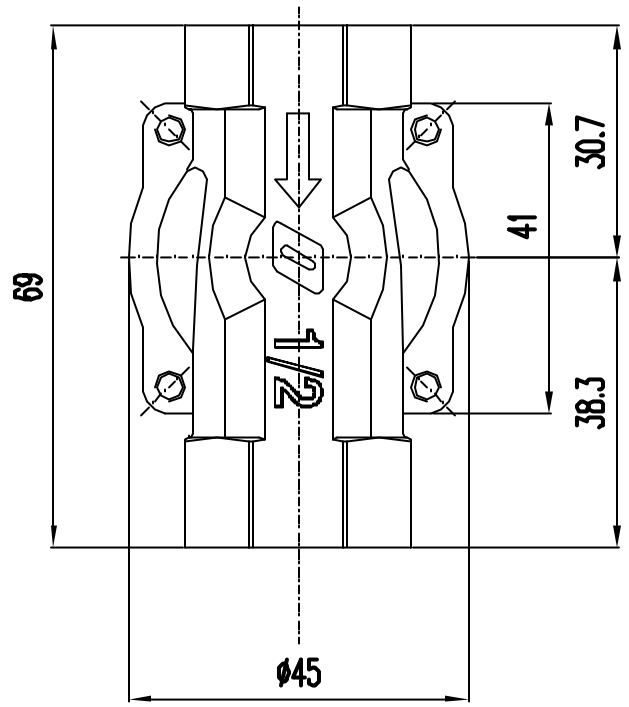

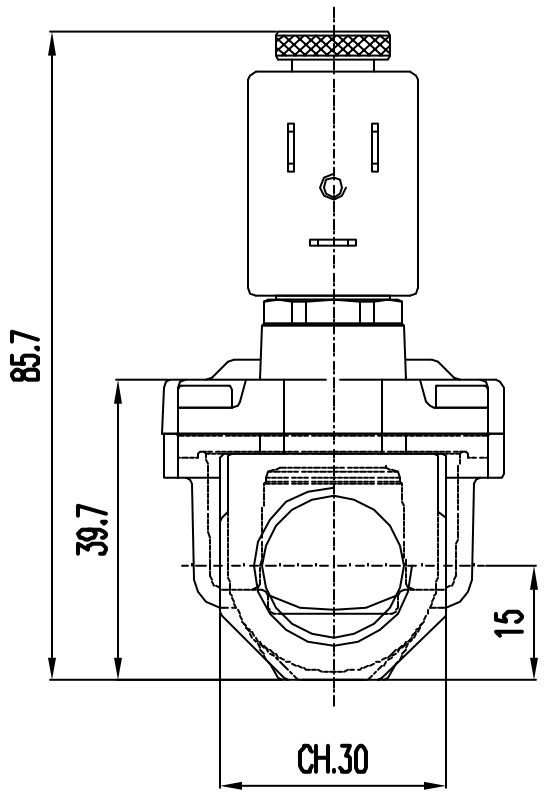

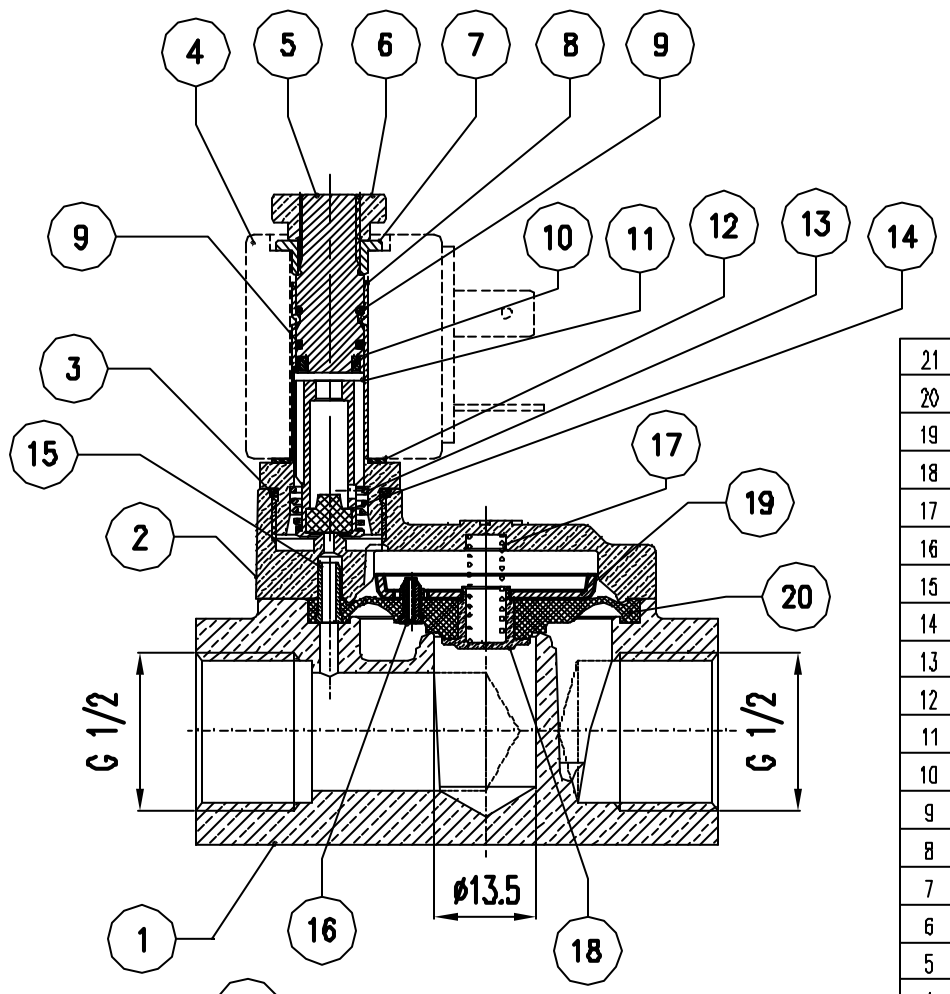

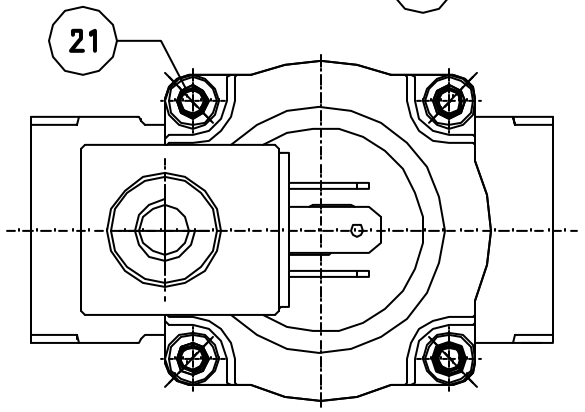

POS.	Q.TA'	DESCRIZIONE	MATERIALE	N° DISEGNO
21	4	VITE T.C.B.E.I. UNI9327- M4x8-INOX	ACCIAIO INOX	UNI9327-M4x8-INOX
20	1	MEMBRANA A SOFFIETTO NBR PER E.V. ACQUA RIF. G1/2	NBR 60 Sh.A	18000-301-102
19	1	PIATTELLO PER E.V. PER ACQUA RIF. G1/2	AISI304	18000-310-102
18	1	BICCHIERINO PER MOLLA	CW614N	18000-320-102
17	1	MOLLA DI CONTRASTO MEMBRANA E.V. PER ACQUA RIF. G1/2	AISI302	18000-400-102
16	1	UGELLO PER E.V. PER ACQUA RIF. G1/2	CW614N	18000-330-102
15	1	BUSSOLA RIF. 3.5-3	CW614N	247-3.5-030-L06
14	1	GUARNIZIONE INFERIORE NBR PER NUCLEO MOBILE SERIE 9000	NBR 70Sh.A	9000/9B
13	1	MOLLA CONICA PER NUCLEO MOBILE SERIE 9000	AISI302	9000/11R
12	1	ANELLO A TAZZA	C70 ZINCATO	6000-105
11	1	NUCLEO MOBILE SERIE 9000	AISI430F	9000/3
10	1	ANELLO IN RAME PER NUCLEO FISSO SERIE 9000	Cu 99.5%	9000/15
9	2	O-RING PER TENUTA NUCLEO FISSO	VITON ALIM.	9000/6A
8	1	CANNOTTO M15x1 E.V. SERIE 9000	CW614N	9000/201
7	1	ANELLO DI CENTRAGGIO BOBINA PER SERIE 9000	ACCIAIO AVP	9000/7
6	1	GHIERA DI FISSAGGIO BOBINA	ALLUMINIO 11S	9000/8
5	1	NUCLEO FISSO CIECO PER SERIE 9000	AISI430F	6056/4
4	1	BOBINA SERIE 6000BH 24Vdc 10W		6000BH/BDDN
3	1	ANELLO PTFE PER TENUTA CANNOTTO SERIE 9000	HOSTAFLON TF1502	9000/22
2	1	COPERCHIO E.V. PER ACQUA RIF. G1/2	CW617N	18000-200-102
1	1	CORPO E.V. PER ACQUA DN13.5 G1/2 FEMMINA	CW617N	18000-100-102

	FIRMA			
	MODIFICA ESEGUITA			
	REV.			
	DATA			

CATEGORIA CONTABILE
EWAP

GRUPPO MERCEOLOGICO
18000

XX.YY Quote CRITICHE

Da ESEGUIRE secondo
Ciclo Lavoro N°

	DISEGNATO	CONTROLLATO	APPROVATO
DATA	05-10-05		
FIRMA	POLINI		

SOSTITUISCE DIS. N°

CONTENUTO NEL FILE N°

TOLLERANZE GENERALI		SCALA
CLASSE DI TOLLERANZA (O VALORE)	m	1:1
NORMA UNI-ISO	2768	

OLAB srl

LA DITTA OLAB srl E' PROPRIETARIA DEL DISEGNO.
LA RIPRODUZIONE NON AUTORIZZATA SARA' PERSEGUITA A NORMA DI LEGGE.

COD. CLIENTE

RIF. CLIENTE

DESCRIZIONE **E.V. AD AZIONE INDIRETTA NBR PER ACQUA - G1/2 - 24Vdc 10W**

NUMERO DISEGNO **18000-03-13.5-B-I**